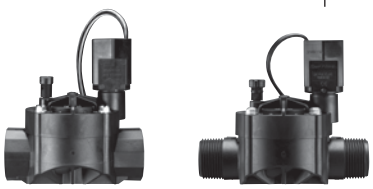

CPHVVBSPFF CPHVVBSPMM

تعليمات التركيب

صمام مرتفع القيمة داخل خط الأنابيب

CPHVVBSPFF 26 x 34 mm

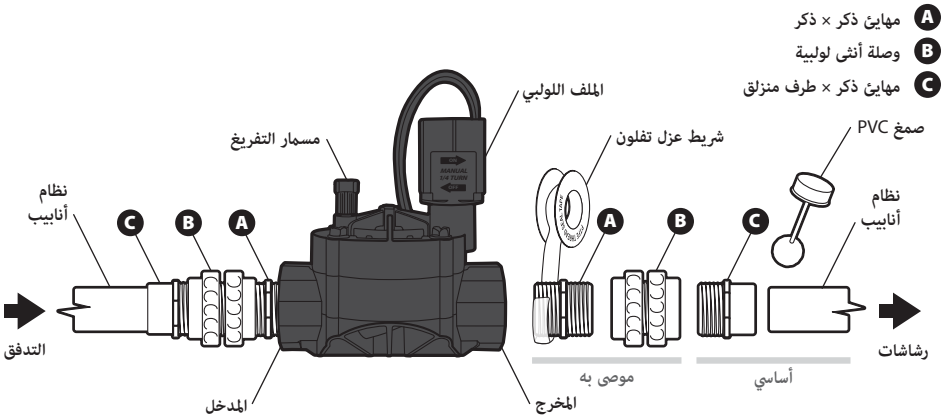

CPHVVBSPMM 25 mm

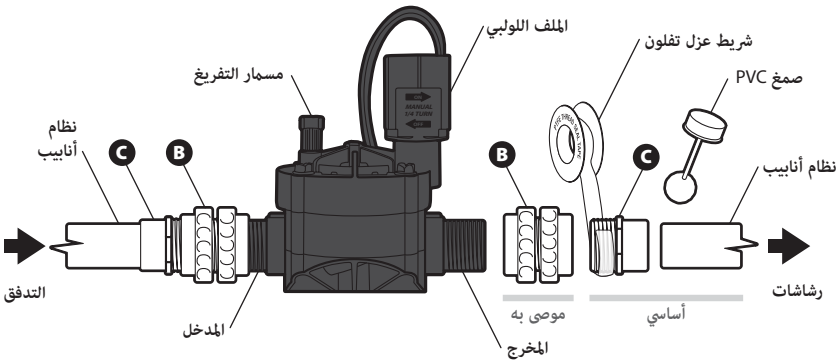

المواصفات الفنية

التدفق	0,05 – 6,82 m³/h (0,8 – 113 l/min)
الضغط	1,0 – 10,3 bar (15 – 150 psi)
المواصفات الكهربائية	24 VAC (50/60 Hz)

قبل تركيب الصمام

- تأكد من وجود إمداد مائي، وضغط، وتدفق كافيين.التركيب.
- اغمر النظام حتى تجري المياه وهي صافية.
- تركّب منظم ضغط إذا تجاوز ضغط الماء ١٠,٣ بارات لأفضل أداء.
- تإذا كان مصدر الماء به رواسب، فركّب شبكة قياس ١٠٠ أو مرشحًا أدق.
- لا تستخدم ماءً تتجاوز حرارته ٤٣,٣° مئوية (١٢٥° فهرنهايت).

راجع قواعد البناء المحلية لمعرفة متطلبات السباكة والكهرباء الأخرى.

خطوات التركيب (للاستخدام الخارجي فقط)

اربط الأنبوب والمهايئات بالصمام

تلميح: استخدام وصلات الأنابيب (B) على كلا جانبي الدخول والخروج للصمام، كما هو موضح، سيبسّط التركيب بشدة ويسمح بإعادة إحكام الربط للتخلص من التسريبات. ستسمح الوصلات أيضًا بالتجميع المسبق للروابط على طاولة وتمكين صيانة/استبدال أسهل للصمام مستقبلاً.

٣. حدِّد مكان الفتحة التي على شكل ثقب مفتاح على الجزء الخلفي من وحدة التحكم، وقم بتعليقها بإحكام على مسمار التثبيت.

٢. أحكم ربط أطواق الوصلة (B) واختبر مقاسات مجموعة التركيب بأكملها في صندوق الصمام.

تنبيه

تأكد من مواجهة أسهم الصمام للاتجاه الصحيح وهو اتجاه التدفق.

٣. عندما ترضى عن ملاءمة جميع المكونات، ركّب الطرفين ليُلصقا بطبقة أساس وضع الصمغ الذائب.

وصّل أسلاك الصمام

تلميح: استخدم وصلات مانعة للتسرب (أغطية هلامية) وأسلاك دفن مباشرة متعددة الجدائل فقط.

٤. وصّل السلك المشترك من عنصر التحكم (أبيض عادةً) بواحد من السلكين من الملف اللولبي للصمام. لا يهم أي سلك تستخدمه.

أ٥. ركّب طرف سلك الصمام المتبقي بلون الجديلة المخصص لتلك المنطقة.

شغّل الصمام يدويًّا

٦. لغمر الصمام، قم بتشغيل الماء وافتح مسمار التفريغ لدقيقة كاملة (سيخرج هذا الحطام الأصغر).

٧. أحكم ربط مسمار التفريغ واختبر النظام. إذا لم يغلق الصمام بالكامل، فتحقق من الملف اللولبي ومسمار التفريغ بحثًا عن تسريبات.

٨. إذا لم يغلق الصمام بالكامل، فانزع الغطاء، واغمر بالماء وأعد التركيب.

الأسلاك

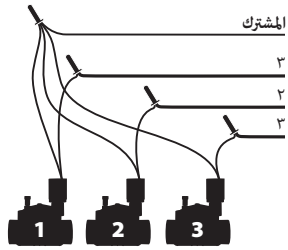

استكشاف الأخطاء وإصلاحه

المشكلة	تسريبات في الصمام
الحل	تحقق من تركيبات الأنابيب، والملف اللولبي، ومسمار التفريغ، وما إلى ذلك. أعد الإحكام أو استبدل حسب الحاجة.
المشكلة	التسريبات في رؤوس الرشاشات (الصمام لا يغلق)
الحل	السبب المحتمل ١: الحطام. افتح مسمار التفريغ. اغمر بالماء لدقيقة واحدة. افتح الملف اللولبي. اغمر بالماء لخمس دقائق.
	السبب المحتمل ٢: تسريبات خارجية في الصمام. انظر أعلاه.
المشكلة	الرشاشات لا تعمل (الصمام لا ينفتح)
الحل	السبب المحتمل ١: سلك متضرر أو غير متصل. افحص وأصلح حسب الضرورة.
	السبب المحتمل ٢: الملف اللولبي المتضرر. استبدل الملف اللولبي. العُدة # SRKCP/CPF.
	السبب المحتمل ٣: الحاجز المتضرر. انزع الغطاء (الأعلى) واستبدل الحاجز. العُدة # DRK-JTV.

ملاحظة: أثناء الإغلاق في الشتاء، أفرغ النظام لحماية صمامات HV من التجمد.

نفايات المعدات الكهربائية والإلكترونية (WEEE)

يعني هذا الرمز أن منتجاتك المعدات الكهربائية والإلكترونية (WEEE)، فإنه يجب ألا يتم التخلص منها مع النفايات المنزلية العامة. لإجراء التعامل، أو إعادة التدوير بشكل صحيح، يُرجى أخذ هذه المنتجات إلى نقاط الجمع المُخصّصة. لقد استوفت شركة Rain Bird بالتزاماتها الوطنية تجاه توجيه الاتحاد الأوروبي بشأن نفايات المعدات الكهربائية والإلكترونية (WEEE) من خلال التسجيل في هذه الدول التي تكون شركة Rain Bird إحدى الجهات القائمة بالاستيراد فيها. وقد تم اختيار شركة Rain Bird للانضمام إلى برامج المتثال الخاصة بنفايات المعدات الكهربائية والإلكترونية (WEEE) في بعض الدول للمساعدة في إدارة مرتجعات المعدات مع نهاية عمر الجهاز.

صُنع في المكسيك
RAIN BIRD CORPORATION
6991 East Southpoint Road, Tucson, AZ 85756, USA
UK Authorised Representative
Comply Express Ltd , Unit C2, Coalport House, Stafford Park 1, Telford TF3 3BD, UK
Imported in EU by RAIN BIRD EUROPE
Bât A, Parc Clamar, 240 rue René Descartes - BP 40072 - 13792 Aix-en-Provence, CEDEX 3, France

www.rainbird.com

® Registered trademark of Rain Bird Corporation
© 2022 Rain Bird Corporation

Rev. 09/22